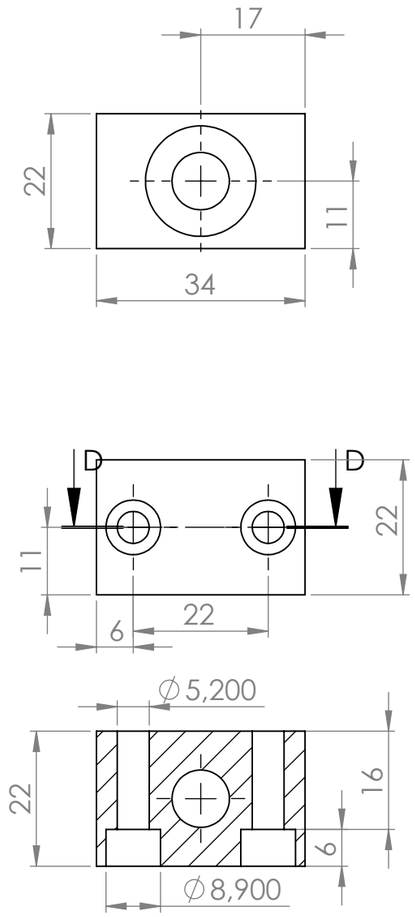

METSZET D-D
LÉPTÉK 1 : 1

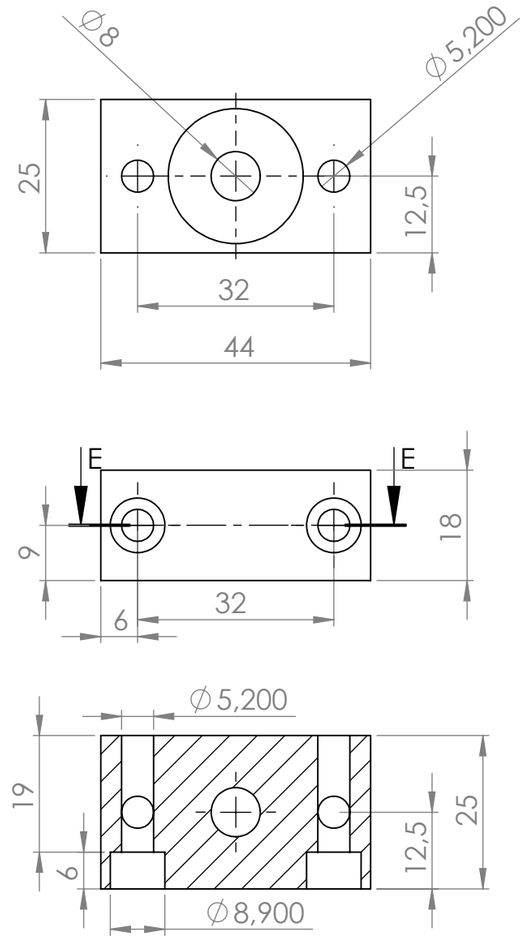

METSZET E-E
LÉPTÉK 1 : 1

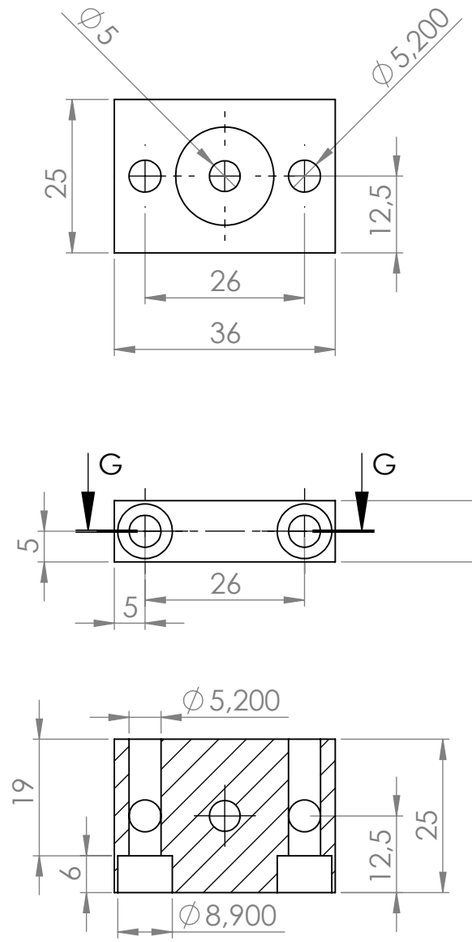

METSZET G-G
LÉPTÉK 1 : 1

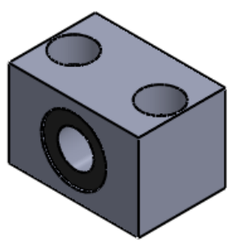

12x3 Anya ház.

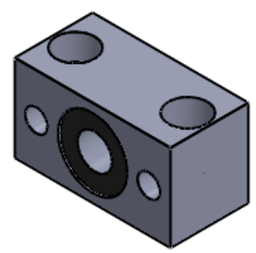

12x3 Hajtás oldali csapágyház.

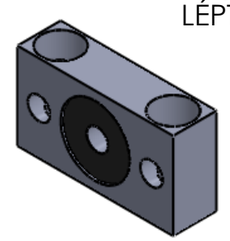

12x3 Szabad oldali csapágyház.

UNLESS OTHERWISE SPECIFIED: DIMENSIONS ARE IN MILLIMETERS SURFACE FINISH: TOLERANCES: LINEAR: ANGULAR:	FINISH:				DEBUR AND BREAK SHARP EDGES	DO NOT SCALE DRAWING / REVISION
	NAME	SIGNATURE	DATE			TITLE: 12 x 3 Trapézmenetes anya és végcsapágy szett.
DRAWN						
CHK'D						
APPV'D						
MFG						
Q.A				MATERIAL:		DWG NO. / A3
				WEIGHT:		SCALE: / SHEET OF